Инструкция За употреба на MTL галванични изолатори/ценерови бариери с HOCHIKI I.S. детектори

Приложение

Всеки модул има специфично приложение в искро-безопасна система :

Ценерова бариера MTL7787+

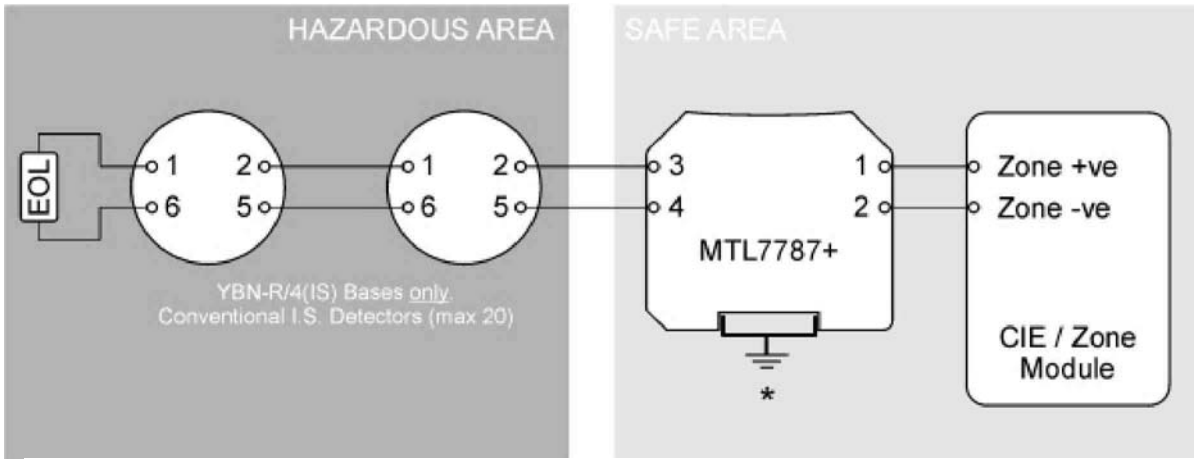

- **Ценеровите бариери изискват заземяване според стандартите (обичайно <1 ohm към главното заземяване на сградата).**

	Ценерова бариера MTL7787+
Максимално напрежение на Ценеровия диод при късо съединение на предпазителя	28V
Минимална стойност на термитерминиращия резистор	300Ω
Максимален ток на късо съединение	93mA
Брой канали	2
Максимално съпротивление от край до край на веригата	333 Ω
Работно напрежение	26.6V
Максимално напрежение	27.2V
Максимален ток на предпазителя („бавен”)	50mA
Работна температура	-20°C до + 60°C (при продължителна работа)
Температура на съхранение	-40°C до + 80°C
Максимална влажност	95%RH – без конденз (при 40°C)
Размери	HxWxD: 90mm x 105mm x 12.6mm
Тегло	140g
Метод на монтаж	DX070

Галваничен изолатор MTL5061

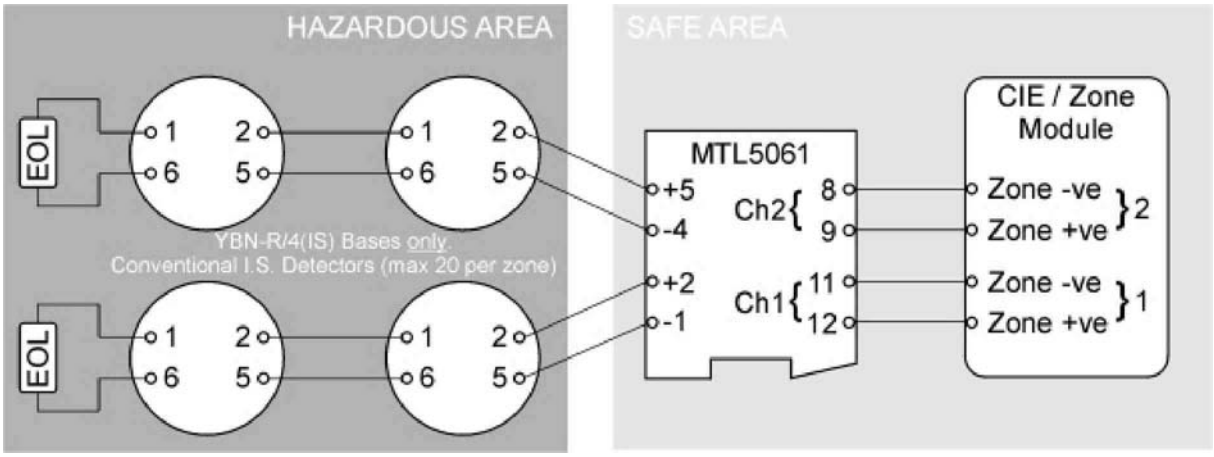

	Галваничен изолатор MTL5061
Максимално напрежение на Ценеровия диод при късо съединение на предпазителя	28V
Минимална стойност на терминиращия резистор	300Q
Максимален ток на късо съединение	93mA
Брой канали	2
Ток	1 до 40mA, номинално
Време за реакция на вторичният вход	Минимизира до 500μA от общата
Максимално изходно напрежение в опасната зона	28V (при 300Ω)
Точност на трансфера при 20°C	>400μA
Температурно отклонение	<10μA/°C (-20°C to 60°C)
Захранване на кръга	6 до 35V dc
Quiescent safe-area current at 20°C	<400μA/на канал, Vin = 24V dc
Работна температура	-20°C до + 60°C (при продължителна
Температура на съхранение	-40°C до + 80°C
Максимална влажност	95%RH – без конденз (at 40°C)
Тегло(g) / Размери(mm)	110 / H110 x W104 x D16
Метод на монтаж	DX070

Крайно съпротивление на линията (End Of Line Resistor (EOL))

За да се осигури повърхностна температура на резистора под точката на запалване на опасната среда, трябва общата повърпост да бъде повече от 230mm^2.

Монтаж

И двата типа бариери се монтират на стандартна DIN rail шина със защитен корпус като DX070 (поръчва се отделно от Hochiki Europe).

В случай, че се използва Ценерова бариера MTL7787+, DIN rail шината трябва да бъде задължително заземена както е указано на схемата. В защитния корпус DX070 Box могат да бъдат монтирани до 5 бр. Ценерови бариери MTL7787+ и до 3 бр. Галванични изолатора MTL5061.